KARTA TECHNICZNA
TECHNICAL DATA

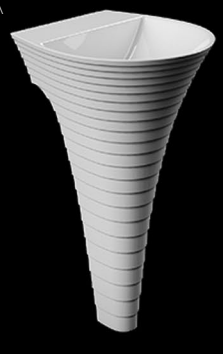

marmorin
PRESTIGE COLLECTION

CASCADA

UMYWALKA STOJĄCA-PRZYŚCIENNA
BACK TO WALL FLOOR STANDING WASHBASIN

Index: **P 724 047 02x xx x**

DŁUGOŚĆ LENGTH	SZEROKOŚĆ WIDTH	WYSOKOŚĆ HEIGHT
468	480	850

- Zalecany sposób montażu / Recommended mounting method:
  - Stojąca-przyścienna / Back to wall floor standing
- Z otworami montażowymi / With mounting holes
  * Za dopłatą: możliwość usunięcia otworów montażowych
  * Additional fees apply: possibility to remove mounting holes
- Dostosowana do typu baterii / Suitable with kind of faucets:
  - Ścienna / Wall mounted
  - Nablatowa / Countertop
- Z otworem lub bez otworu na baterię / With or without tap hole
  * Za dopłatą: dodatkowy otwór na baterię
  * Additional fees apply: Additional tap hole
- Bez przelewu / Without overflow
- Materiał i kolorystyka / Material and colour
  DUROCOAT® MATERIAL Połysk / Gloss :
  - Biały / White
  GELCOAT® MAT MATERIAL Mat / Matt :
  - Biały / White
- Waga / Weight : 39 kg

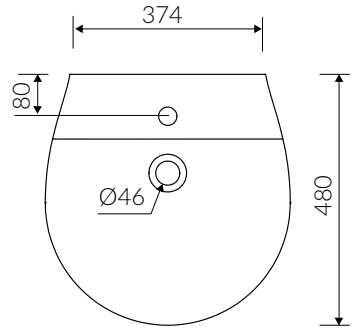

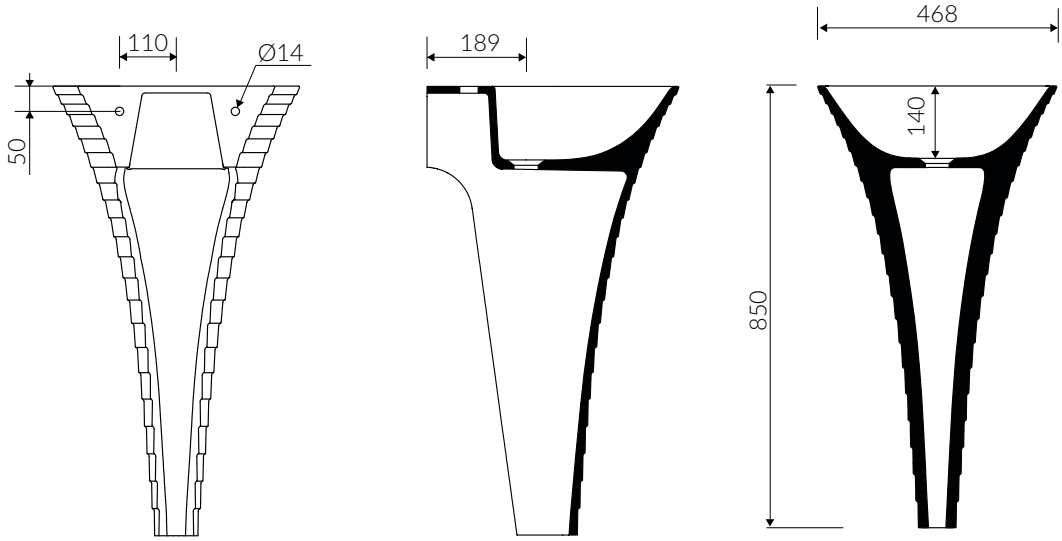

Wymiary podane z tolerancją /
Dimensions specified with tolerance:

do/to 700 mm (+2 -0)
od/from 701 do/to 1200 mm (+3 -0)

PRODUKT KOMPATYBILNY Z / PRODUCT COMPATIBLE WITH:

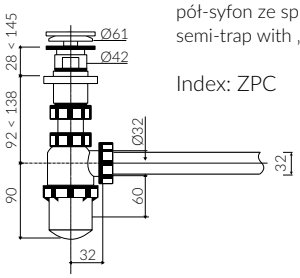

w zestawie / set included

pół-syfon ze spustem „Klik Klak"- PCV
semi-trap with „Klik Klak" trigger - PVC

Index: ZPC

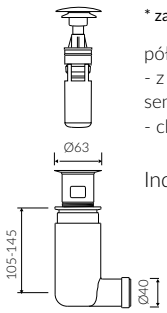

*** za dopłatą / additional fees apply**

pół-syfon ze spustem „Klik Klak"
- z czyszczeniem od góry
semi-trap with „Klik Klak" trigger
- cleaning from the top system

Index: Easy Clean*